ACIS
Aqua Consult Industrie Service

Kit BS JET

Buse de refoulement

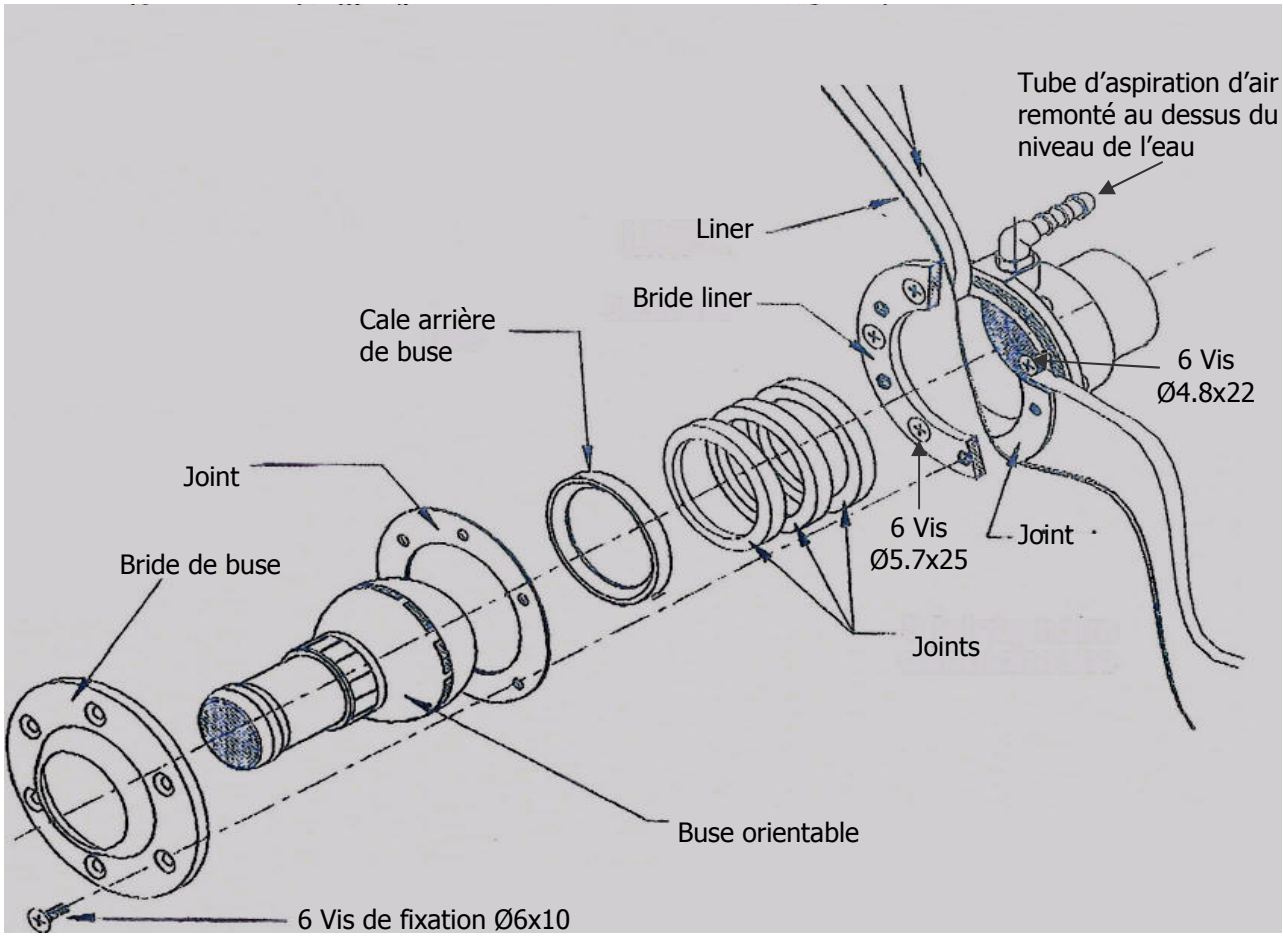

Ø de perçage : 115mm

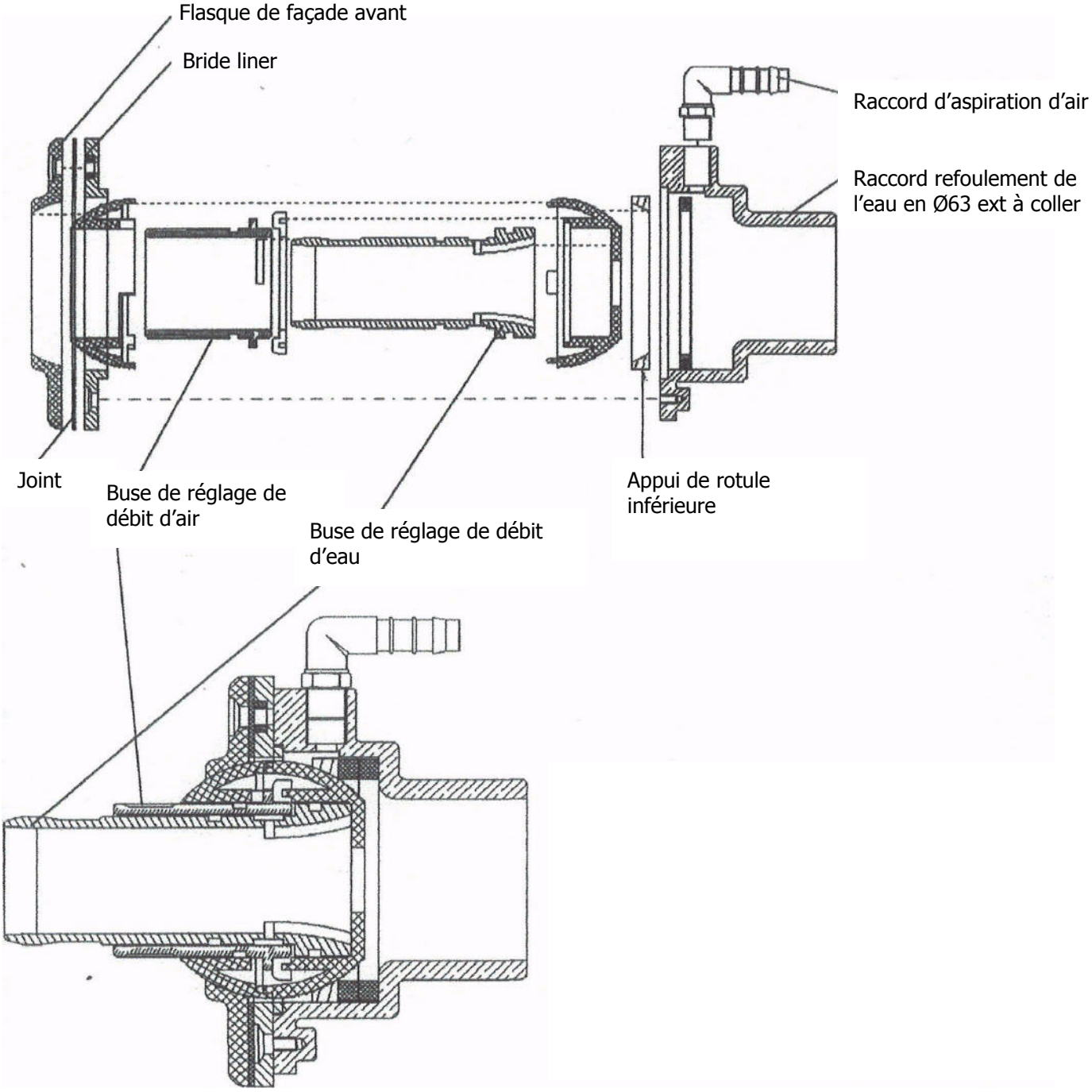

Buse d'aspiration

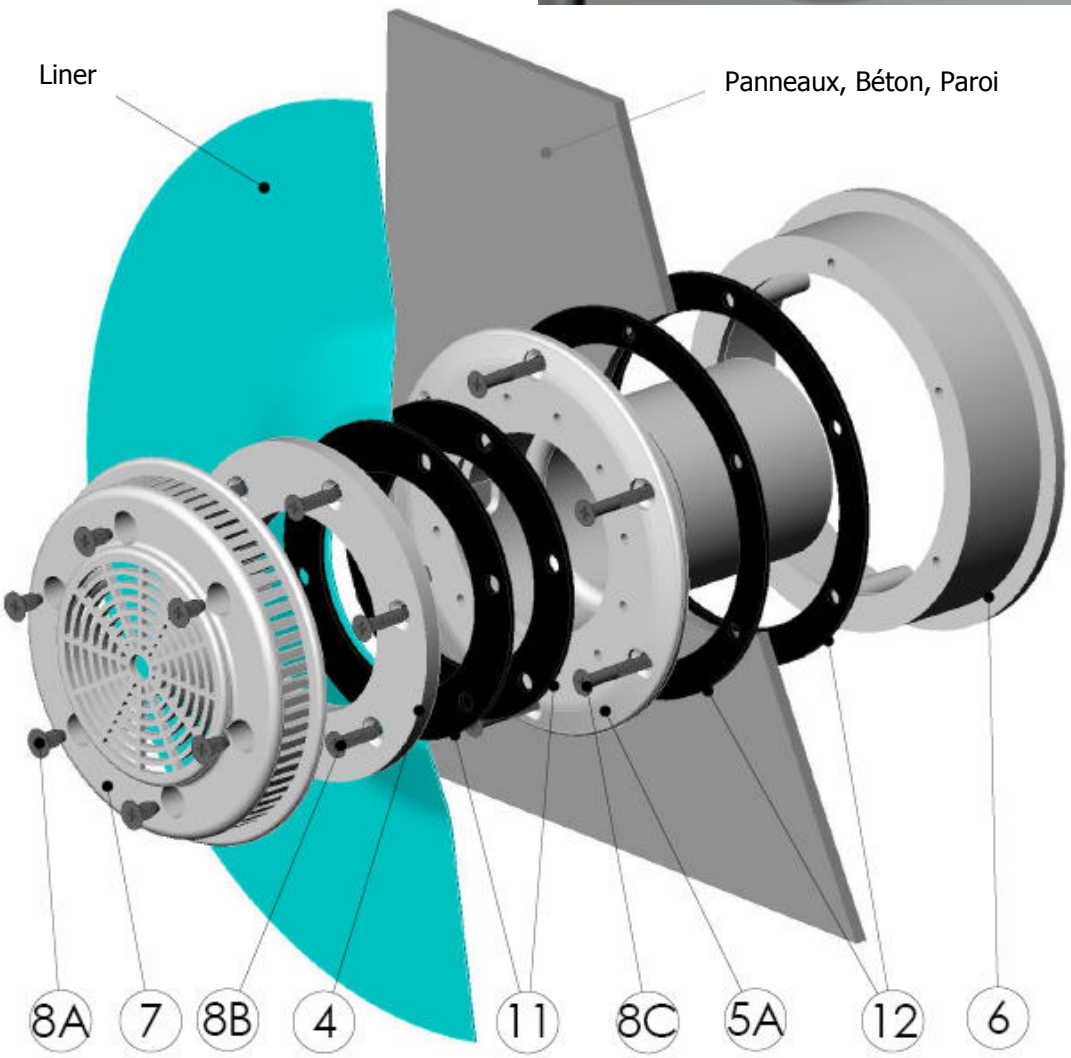

4	Bride Liner avec insert	1.00
5A	Corps de buse aspiration	1.00
6	Contre-bride	1.00
7	Grille aspiration	1.00
8A	Vis 6x10	6.00
8B	Vis 4.8x22	6.00
8C	Vis 4.8x38	6.00
11	Joint	2.00
12	Joint adhésif panneau	2.00
Ø de perçage : 115mm		